① アングル丁番

茶色

２０×２０　または　２４×２０

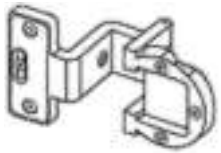

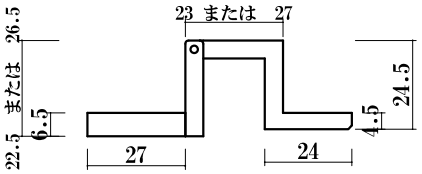

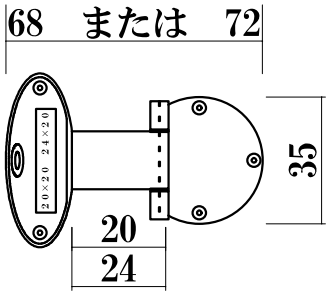

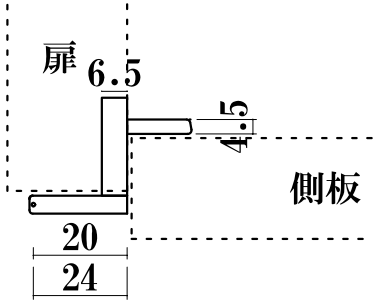

③

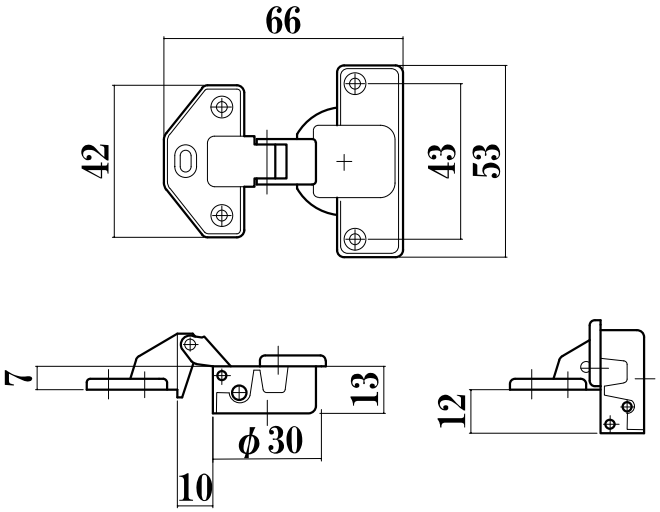

② スライド丁番

シルバー色

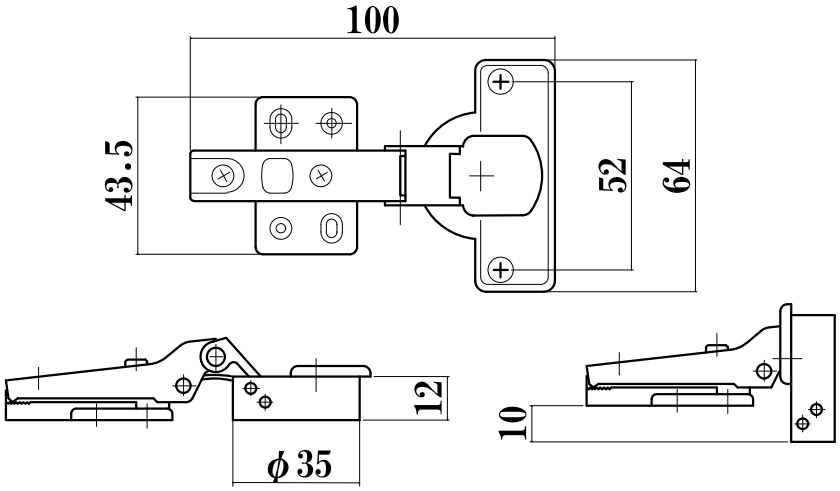

④ ＡＴＯＭ丁番（アトム）

シルバー色

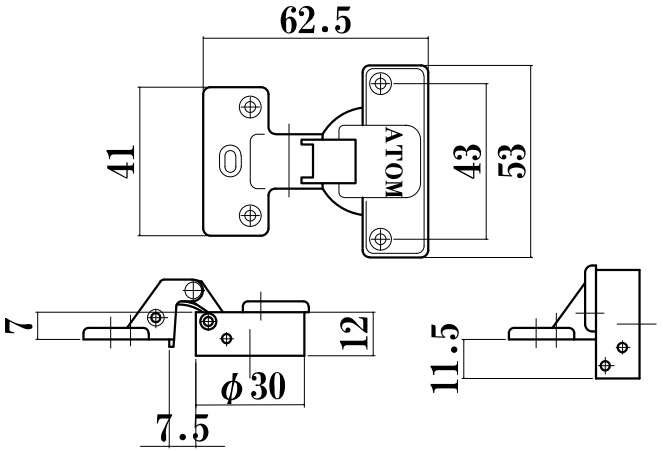

図番	詳細図	商品名		色		縮尺		平成　年　月　日
		材料		仕様				

浅川木工株式会社　ＴＥＬ 0944-87-1181　ＦＡＸ 0944-87-8129

① アングル丁番

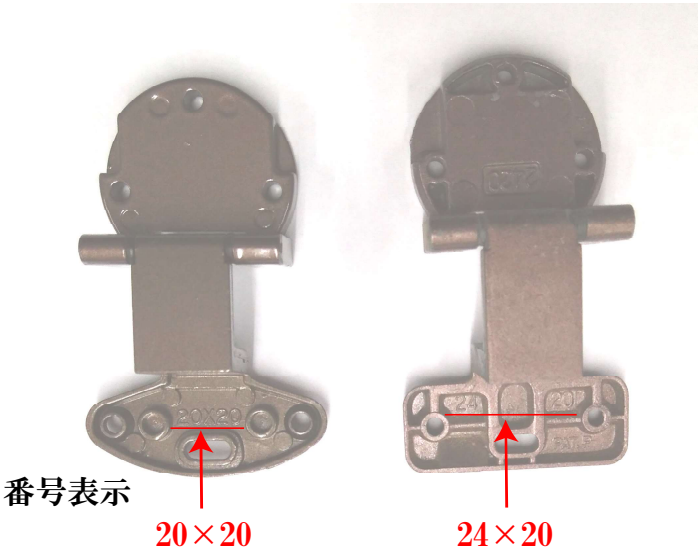

⑤ グラフィックス、棚ダボ　A～E

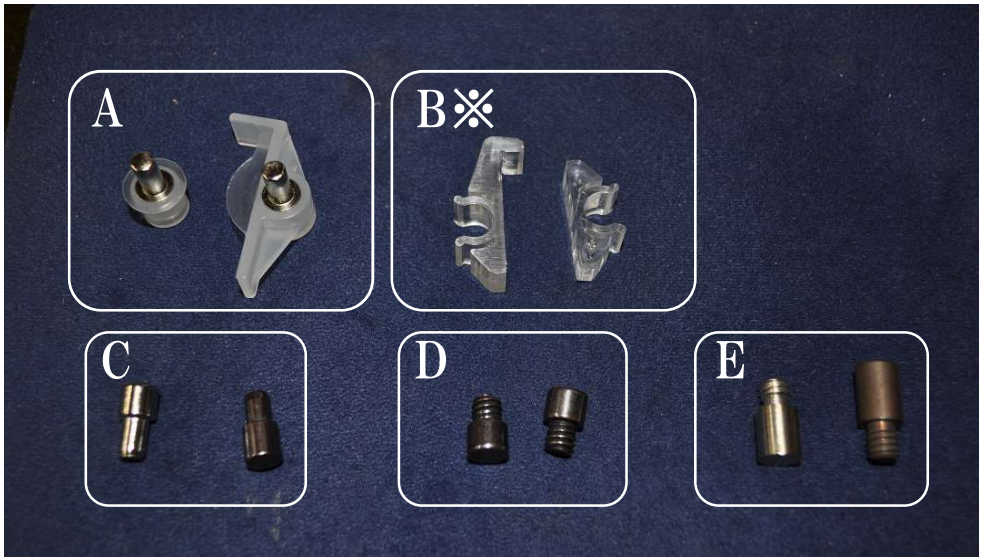

B※はDの棚ダボに挟みこみます。
また、D単独で使用する場合もあります。

F、G：引戸用戸車
H：1Pマグネット
I：引戸用扉上ミゾ用部品
J：コード穴用キャップ
K：上台下台重ねダボ
L：上台下台後部ジョイント金具

M：３段引きレール

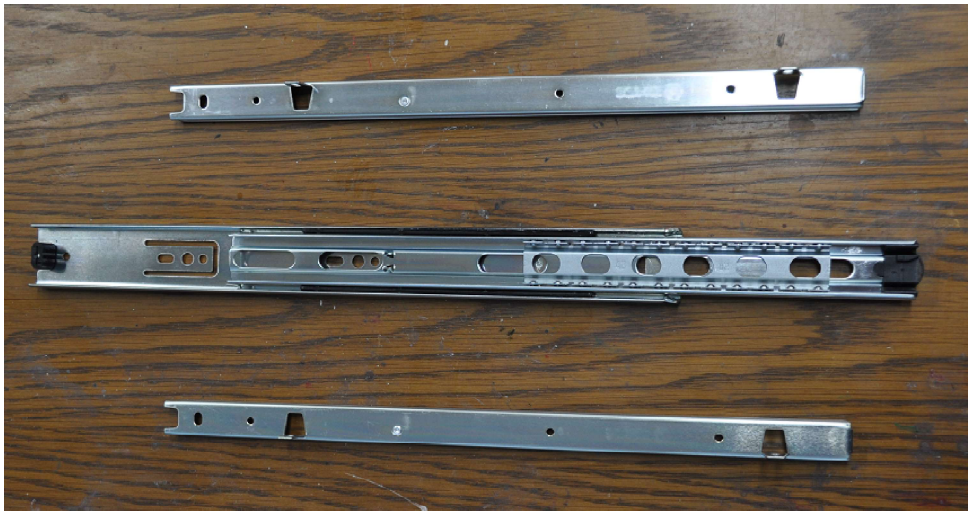
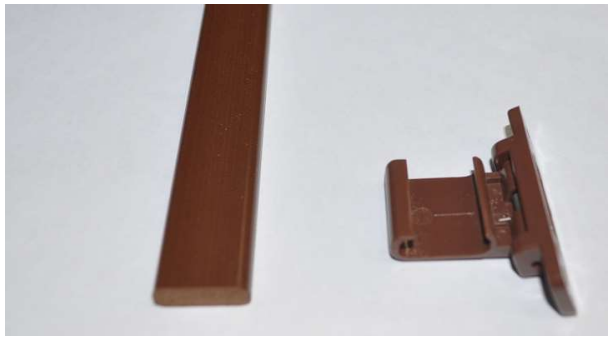
N：オートヒンジ、召し合わせ：スキマ隠し